FALK 1100 TR 3+ - ANVENDELSE PÅ TAG

Forberedelse af underkonstruktion

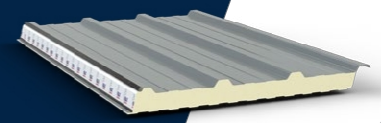

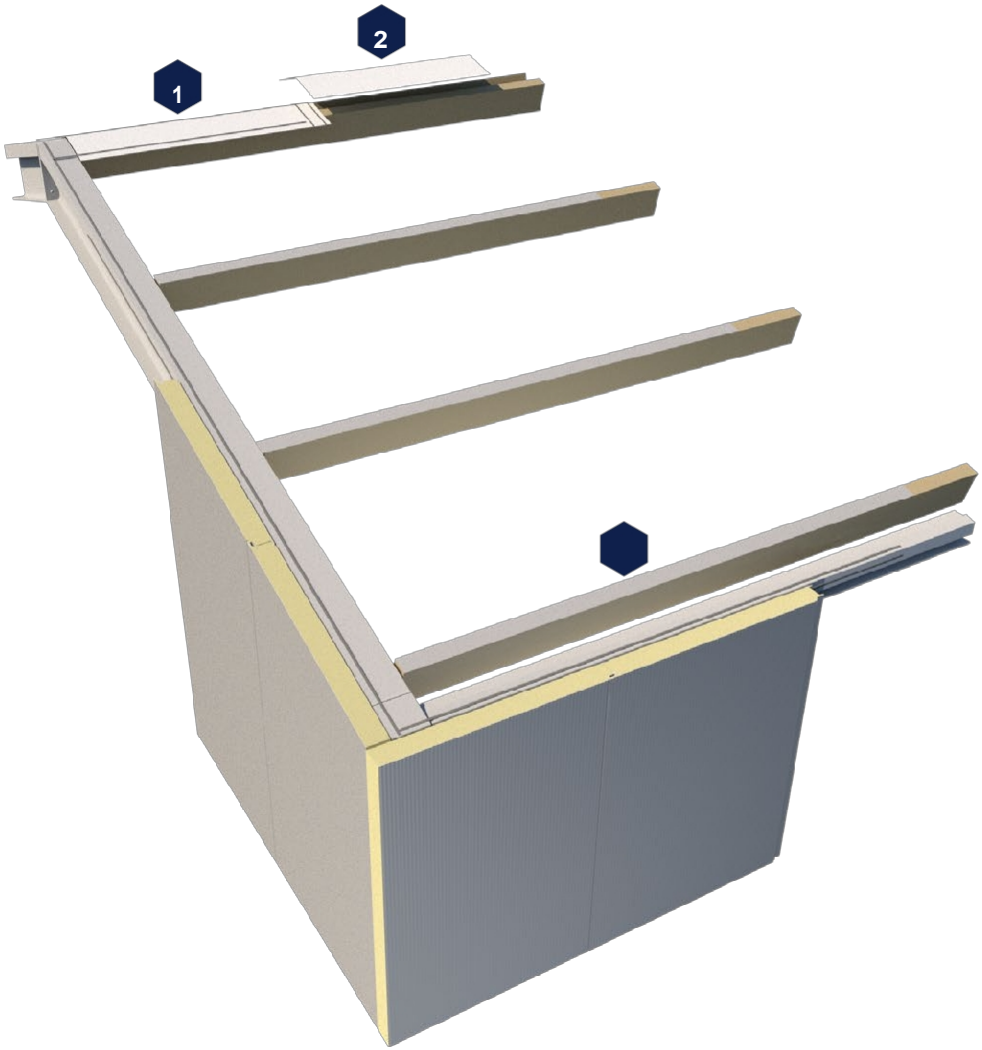

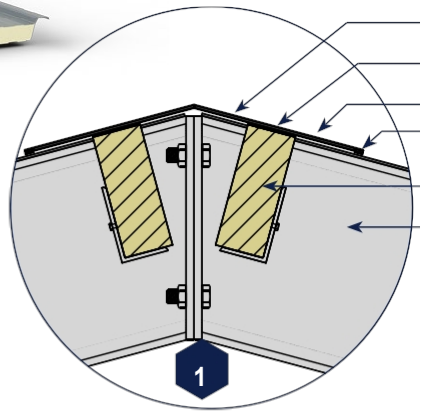

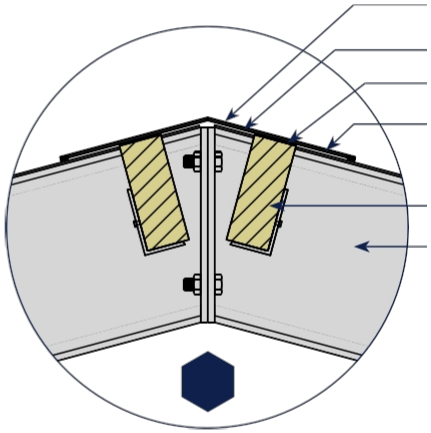

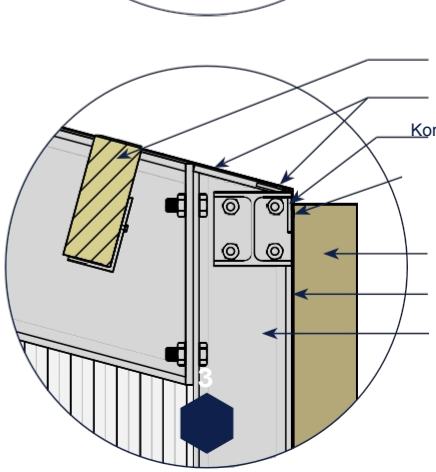

FALK

Der kan ikke udledes nogen rettigheder af denne monteringsvejledning.

FALK 1100 TR 3+ - ANVENDELSE PÅ TAG

Overhæng til kantafslutning

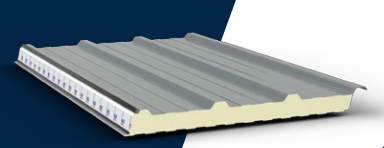

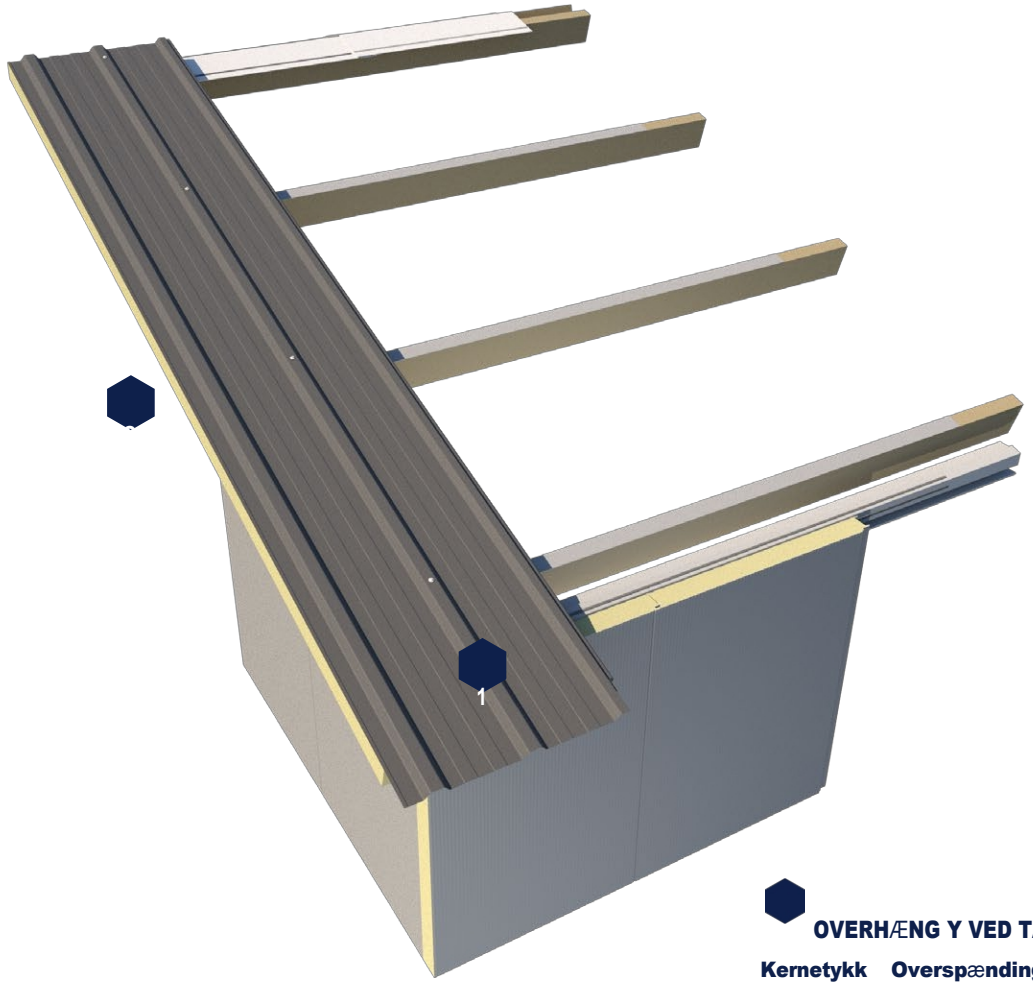

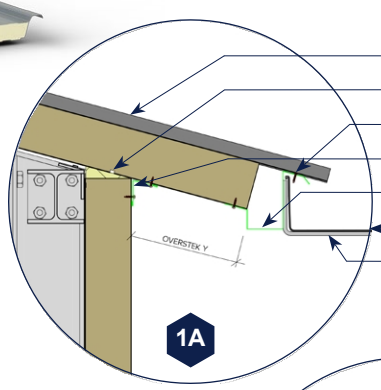

FALK 1100 TR 3+
Sav i indvendig plade
Afspærringsskrue
Afspærringshjørneliste
SV-blink til fastgørelse af tagrendebeslag
Tagrende
Beslag til tagrende

Udhæng Y på tagrendens side: maks. 500 mm ved skæring i inderplade

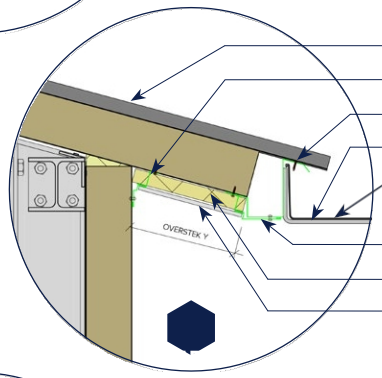

FALK 1100 TR 3+
Z-profiler
Stilleskrue
Tagrende
Tagrendebesla
g
SV-inddækning til fastgørelse af
tagrendebeslag Isolering
Afslutning med f.eks. plankeprofiler

Udhæng Y på tagrendens side: Se tabellen nedenfor

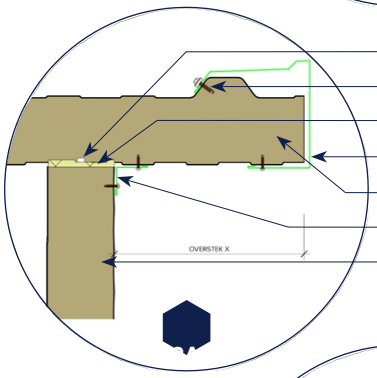

Sav i inderplade
Fastgørelsesskrue
Flexfoam
Montering af vindfjeder
FALK 1100 TR 3+
Afslutning af hjørner
FALK facadepanel

Udhæng X ved gavl: maks. 200 mm, hvis inderpladen er skåret i

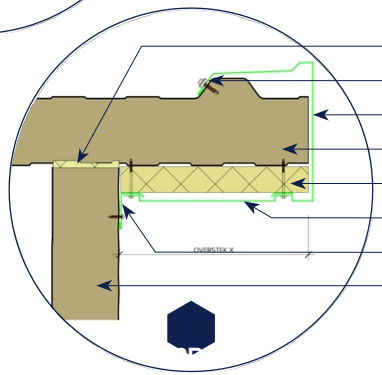

Flexfoam
Monteringsskrue
Vindbremse
FALK 1100 TR 3+
Hårdtpresset isoleringsstrimmel
Inddækning af loft ved udhæng Inddækning
af hjørnelister
FALK facadepanel

Udhæng X ved gavl: Maksimalt 40% af panelbredden eller bredden af det afskårne

OVERHÆNG Y VED TAGRENDE:

Kernetykkelse	Overspænding	Maks. udhæng
40	2500	550
60	3000	900
80	3500	1300
100	4000	1500
120	4500	1600
150	4500	1600

Der kan ikke udledes nogen rettigheder af denne monteringsvejledning.

panel

Der kan ikke udledes nogen rettigheder af denne monteringsvejledning.

FALK 1100 TR 3+ - ANVENDELSE PÅ TAG
Fastgørelse af sandwichpanel

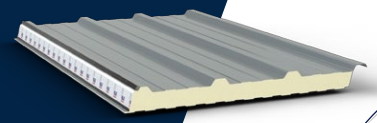

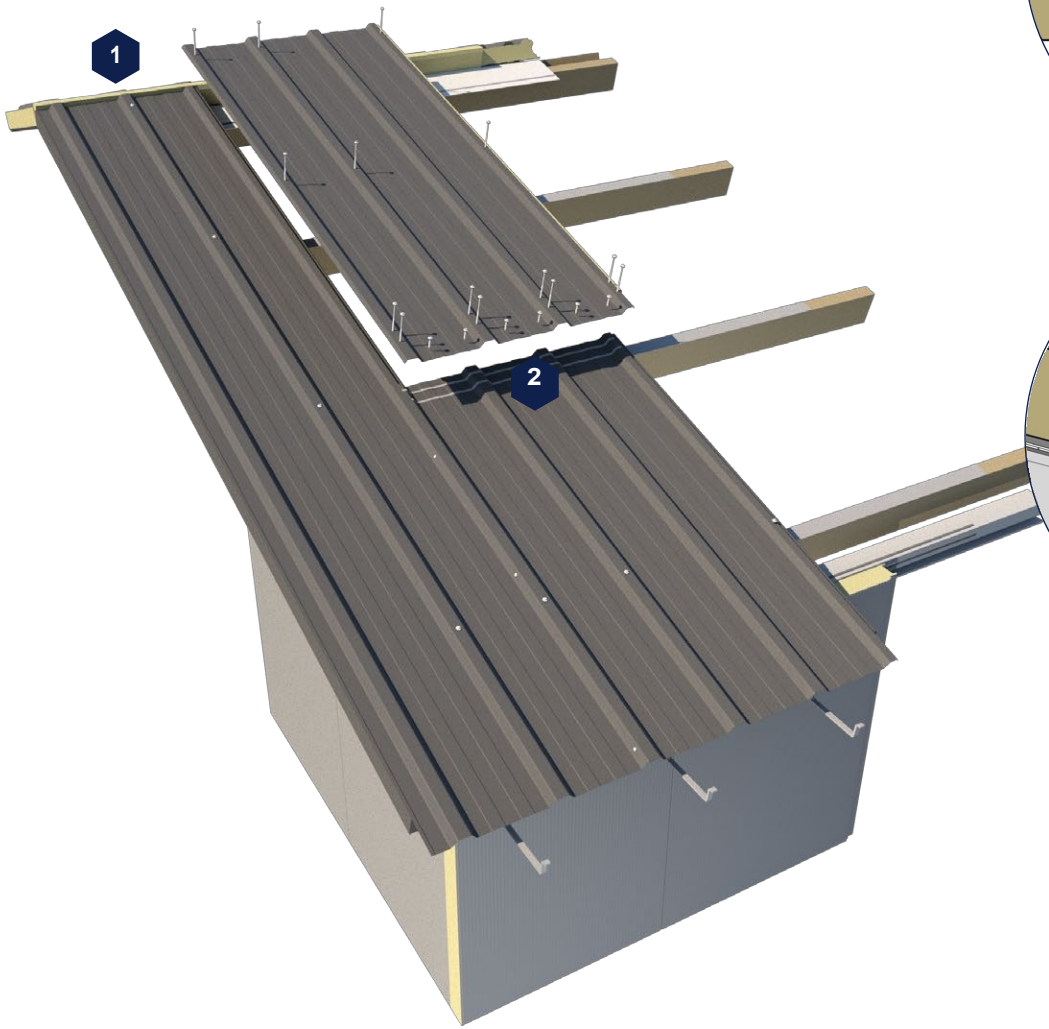

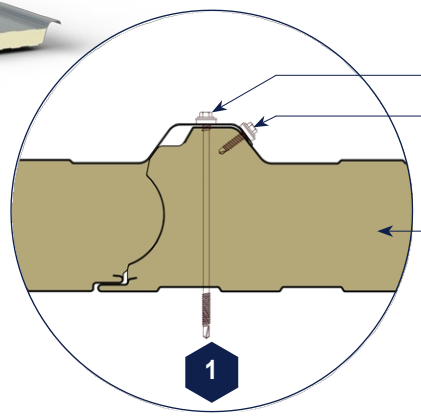

Panelskrue på krone

Stilleskrue i overlapningspaneler

Taghældning 4° - 7°	*Center-til-center 250 mm*
Taghældning 7° - 15°	*Center-til-center 500 mm*
Taghældning > 15°	*med 750 mm mellemrum*

FALK 1100 TR 3+

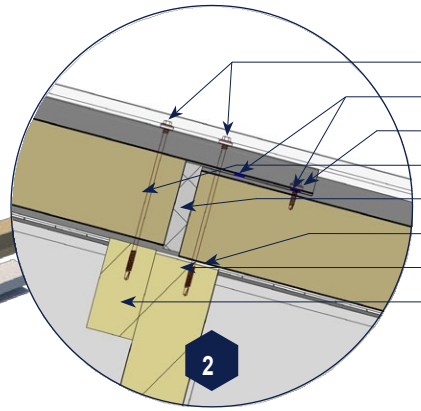

Panelfastgørelse på kroneskruer

Butyltape

Zetwerk-skrue i hver dal

FALK 1100 TR 3+

Skumprofilfylder 25 mm

Topsheet filt

Purlin

Fortykkelse af pind til skruespids

Minimum endeleje	*40 mm*
Minimum	*mellemstøtte60 mm*

FALK

Der kan ikke udledes nogen rettigheder af denne monteringsvejledning.

FALK 1100 TR 3+ - ANVENDELSE PÅ TAG

Afslutning af ryg og kanter

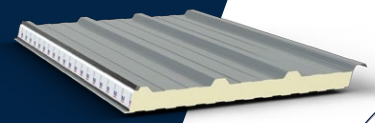

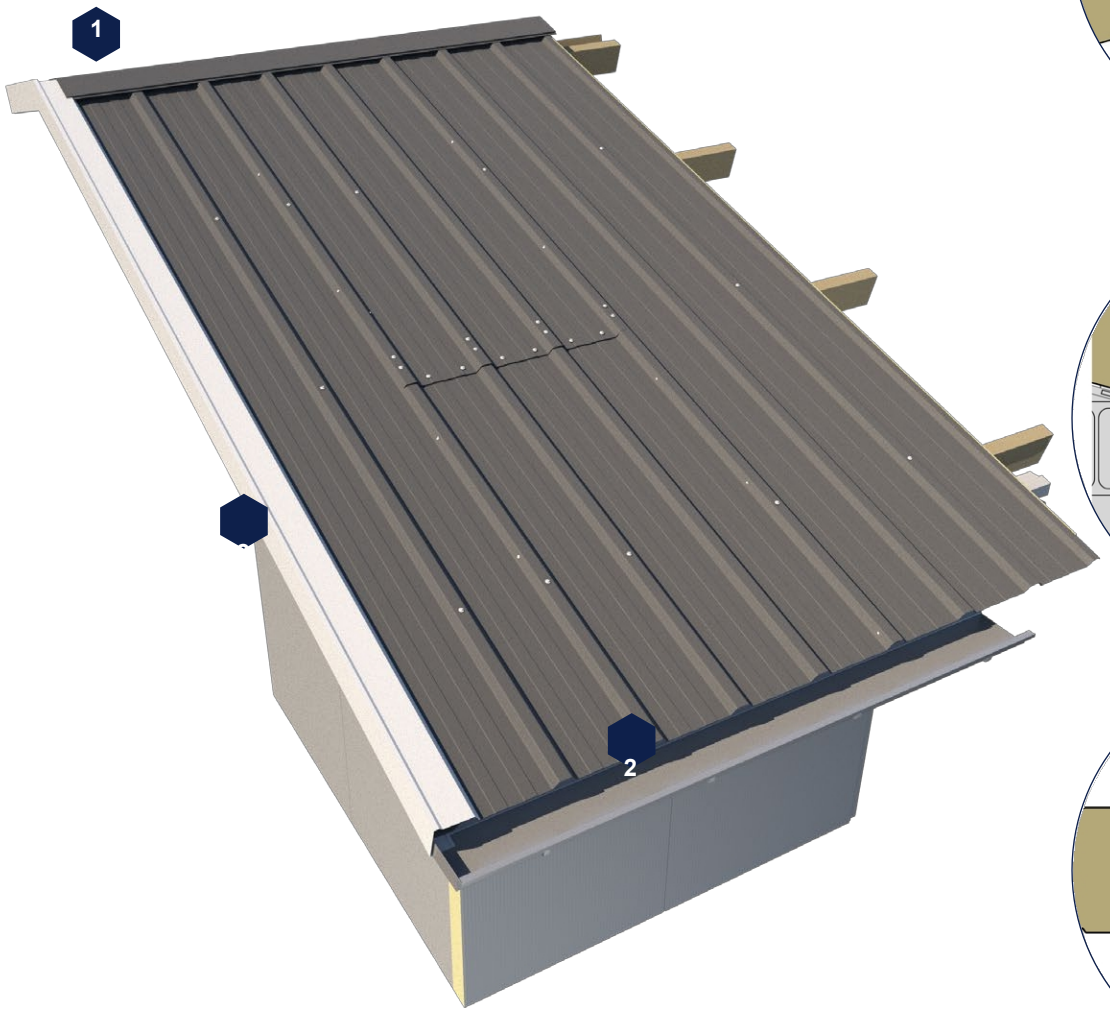

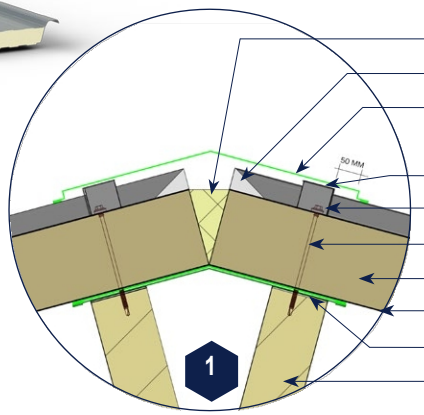

- Blok af stiv PIR skåret til i størrelse
- Bøjning op Dal i rygning
- Forskudt udvendig rygning
- SPAN-profil >50 mm fra udvendig inddækning udvendig
- rygning TR-profil fyldstof
- Panelskrue i hver dal
- FALK 1100 TR 3+
- Indvendig knast
- Filt til pålægning
- Purlin

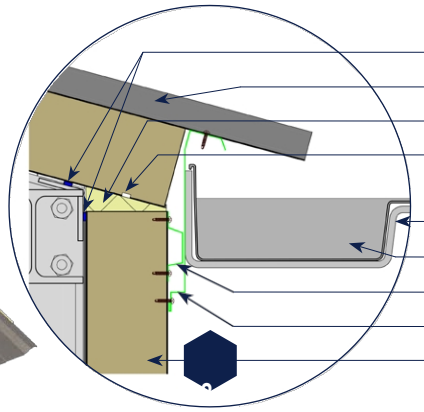

- Kompriband
- FALK 1100 TR 3+
- Flexfoam
- Skæring af den indvendige plade for at forhindre kuldebroer
- Tagrendeb
- eslag
- Tagrende
- Omega
- SV-inddækning til fastgørelse af tagrende
- FALK facadepanel

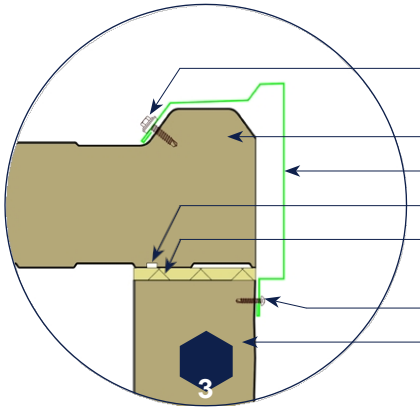

- Monteringsskrue
- FALK 1100 TR 3+
- Montering af vindfjeder
- Skæring af den indvendige plade for at forhindre kuldebroer
- Flexfoam
- Fastgørelsesskrue
- FALK facadepanel

FALK®

Der kan ikke udledes nogen rettigheder af denne monteringsvejledning.

FALK 1100 TR 3+ - ANVENDELSE PÅ TAG

Anvendelse af lyskassetter

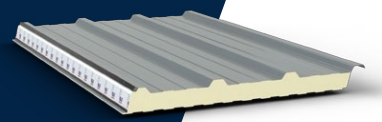

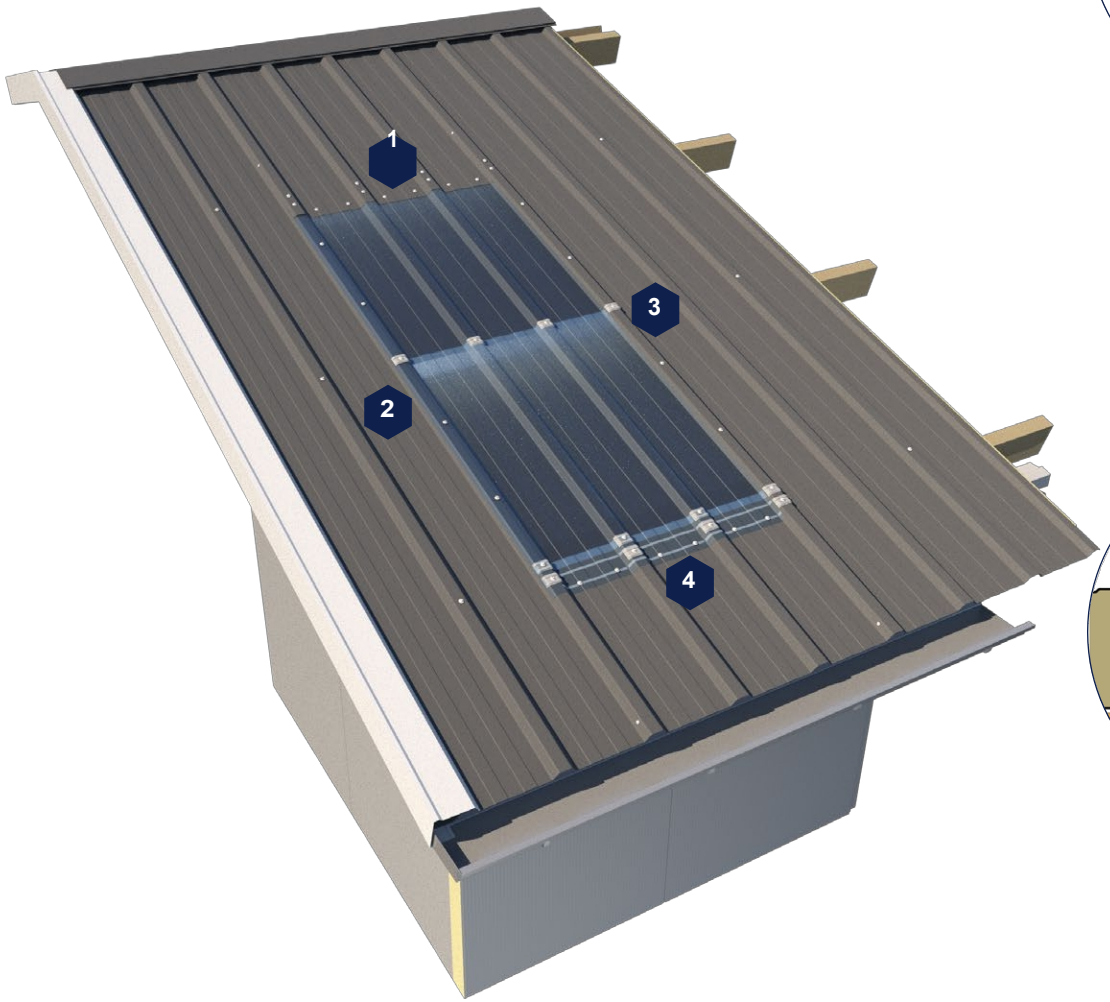

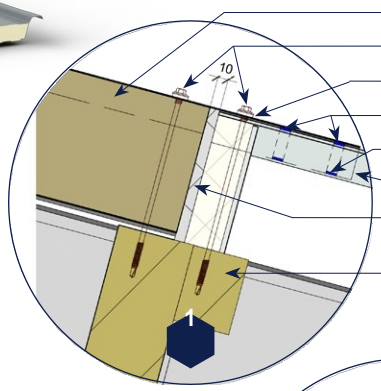

FALK 1100 TR 3+
Fastgørelseselementer til paneler
Boring af huller i polycarbonat med overdimensioneret butyltape
Pæretidsskruer i stedet for butylbånd FALK
lyskassette
Pre-soft filler til forbedring af lufttæthed og forebyggelse af kondens
Fortykkelse af pind til skruespids
Minimum endeleje *40 mm*
Minimum *mellemstøtte60 mm*

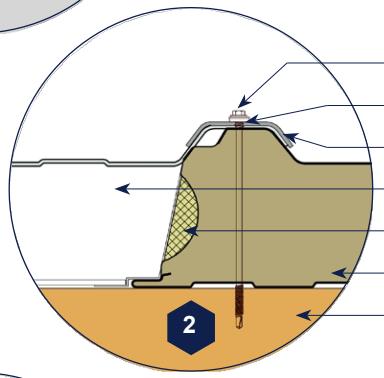

Panelskrue
Boring af huller i overdimensioneret polycarbonat
Kalot
FALK lyskassette
Udfyldning af rum med flexfoam
FALK 1100 TR 3+
Purlin

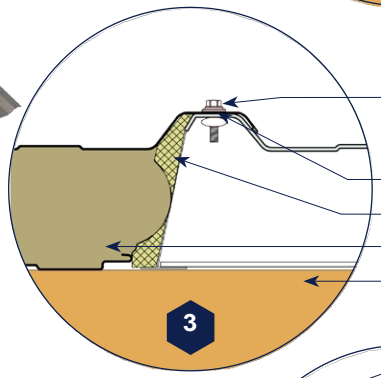

Bulb-tide-anvendelse til stål over polykarbonat og polykarbonat på polykarbonat
mellem centre 300 mm
Bor huller i polycarbonat i overstørrelse
Rumfyld med flexfoam
FALK 1100 TR3+
Purlin

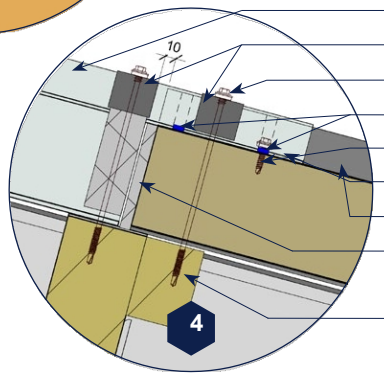

FALK lyskassette
Kalot
Panelskrue
Butyltape
Fastgørelsesskrue med skive 22 mm
Boring af huller i polycarbonat
overdimensioneret FALK 1100 TR3+
Pre-soft filler til forbedring af lufttæthed og forebyggelse af kondens
Pigtrådstrimning til Skruespids
Minimum udholdenhed *40 mm*
Mindste mellemliggende leje *60 mm*

FALK®

Der kan ikke udledes nogen rettigheder af denne monteringsvejledning.