

FALK 1100 TR 3+ Fladt tag

MONTERINGSVEJLEDNING TAGANVENDELSE

Trin 1

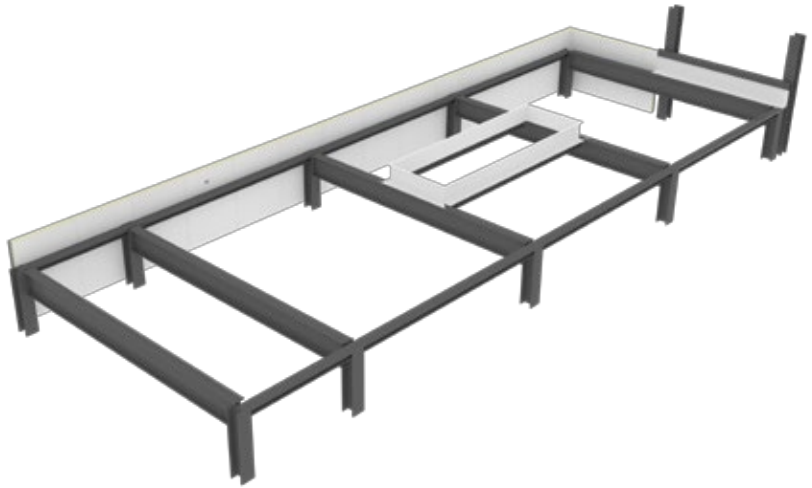

Trin 2



Trin 3



Trin 4

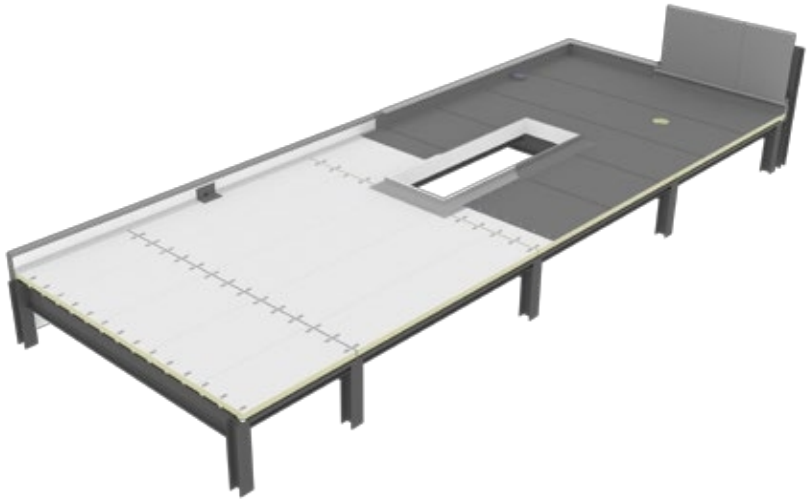

Der kan ikke udledes nogen rettigheder af denne monteringsvejledning.

FALK 1100 TR 3+ PD - ANSØGNING OM TAG

Fastgørelse af sandwichpanel og tagbeklædning



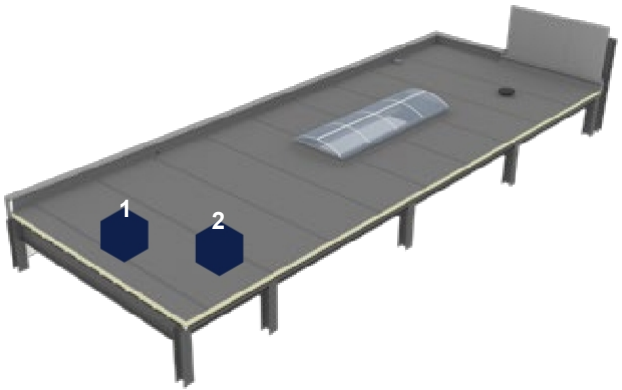

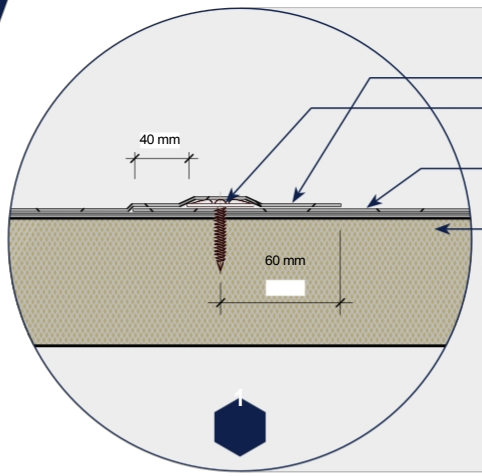

Overlappende tagmembran
Skrue med skål til fastgørelse af tagskinne
PVC-tagdækning

FALK fladt tagpanel

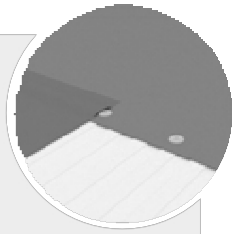

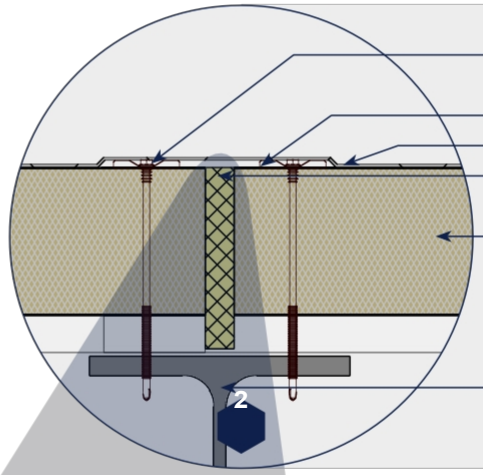

Panelskrue med trykfordeler
PVC-tagbeklædning
med fleece- og
filtlag
Pre-Seal blød profilfylder
25 mm
FALK fladt tagpanel

Støtte-struktur

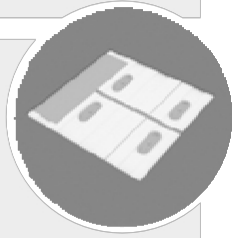

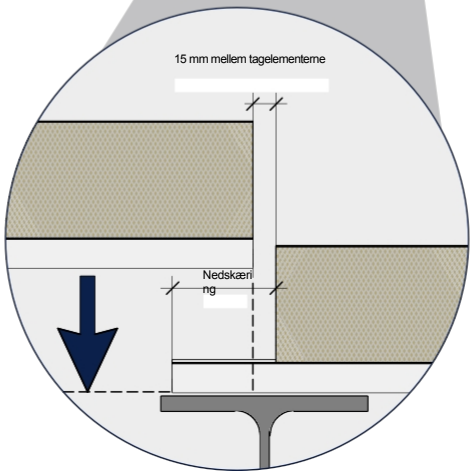

FALK BOUWSYSTEMEN

Der kan ikke udledes nogen rettigheder af denne monteringsvejledning.

FALK 1100 TR 3+ PD - ANSØGNING OM TAG
Perifer forbindelse



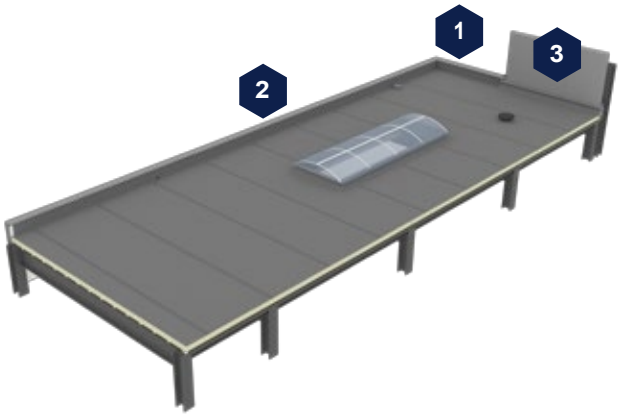

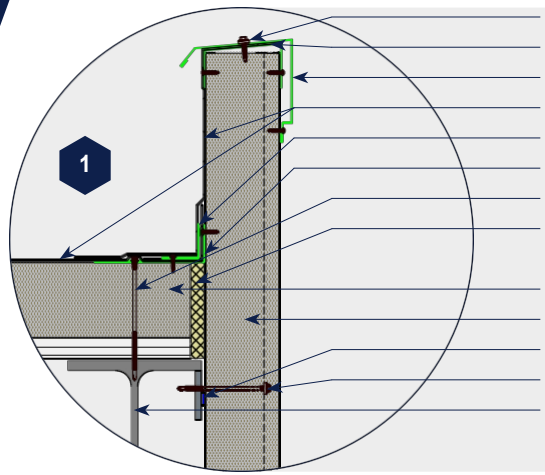

Monteringsskrue
U-profil
Inddækning af tagliste
PVC-tagdækning
Inddækningsvinkel 50 x 50 mm
Boltvinkel 50 x 250 mm lænsefastgørelse
Panelskrue
Fyld sømmen med Flexfoam

FALK fladt tagpanel
FALK beklædningspanel
Compriband
Panelskrue
Underkonstruktion



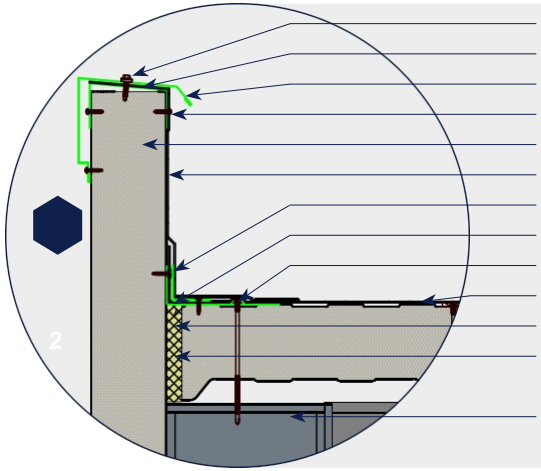

Monteringsskrue
U-profil
Monteringsskrue
tagliste
FALK beklædningspanel
PVC-tagbeklædning
Bøjningsvinkel 50 x 50 mm lænsefiksering
Indføringsvinkel 50 x 250 mm
Panelskrue
PVC-tagdækning
Sømpåfyldning med flexfoam
FALK fladt tagpanel



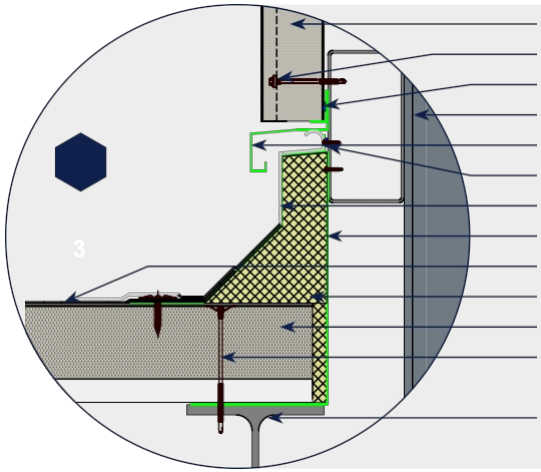

Underkonstruktion

FALK facadepanel Panelbeslag
blind fast Compriband
Stålkonstruktion
Inddækning af overligger
Compriband
Montering mod kantsten
Inddækningskant - indvendig
belagt PVC-tagdækning
Fyld rummet med isolering
FALK fladt tagpanel
Panelskrue med trykfordelingsplade

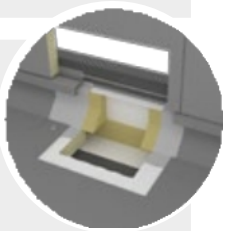

FALK BOUWSYSTEMEN

Der kan ikke udledes nogen rettigheder af denne monteringsvejledning.

Underkonstruktion

Der kan ikke udledes nogen rettigheder af denne monteringsvejledning.

FALK 1100 TR 3+ PD - ANSØGNING OM TAG

Afløb af regnvand



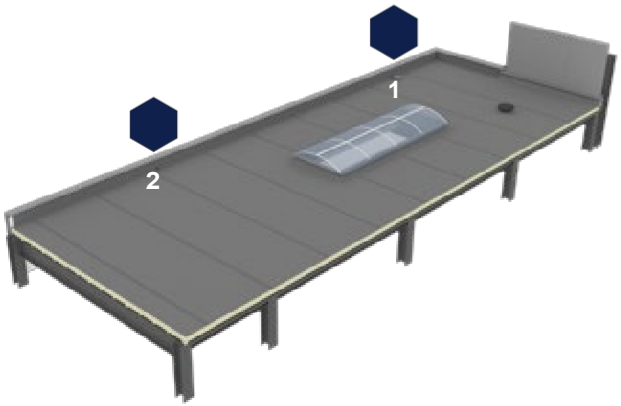

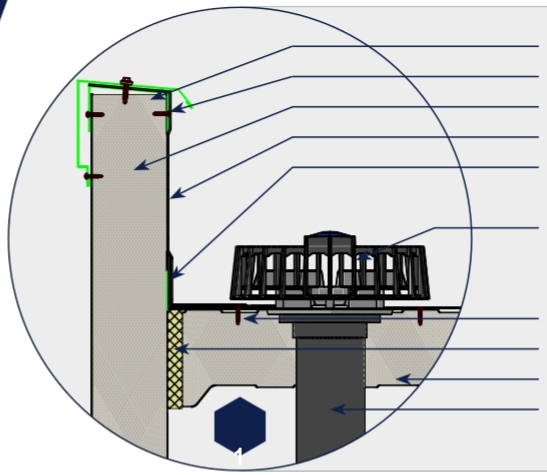

Inddækning af
tag med U-profil
FALK
beklædningspanel
PVC-tagbeklædning
Indføringsvinkel 50 x 100 mm

Pluvia regnvandsafløb

Fugefyldning med Flexfoam
FALK fladtagspanel
Tagafvanding



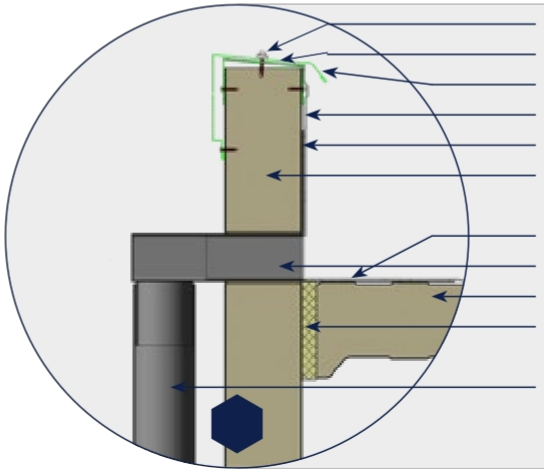

Monteringsskrue
U-profil
Inddækning af
tagliste
PVC-tagdækning
PVC-forbindelse HWA-
gennemføring FALK-vægpanel

PVC-tagmembran
HWA city outlet
FALK fladt tagpanel
Fyld sømmen med Flexfoam

HWA

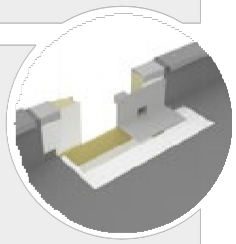

Der kan ikke udledes nogen rettigheder af denne monteringsvejledning.

FALK 1100 TR 3+ PD - ANSØGNING OM TAG

Anvendelse af ovenlysvinduer



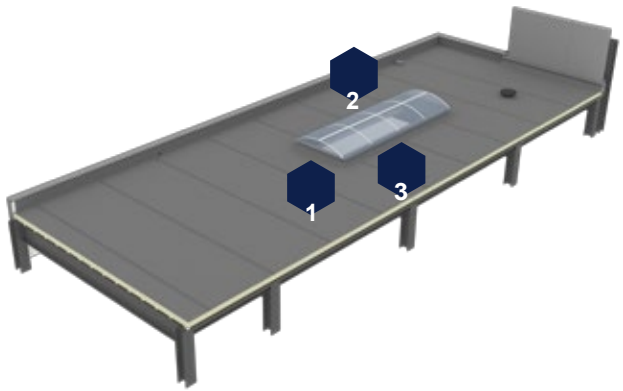

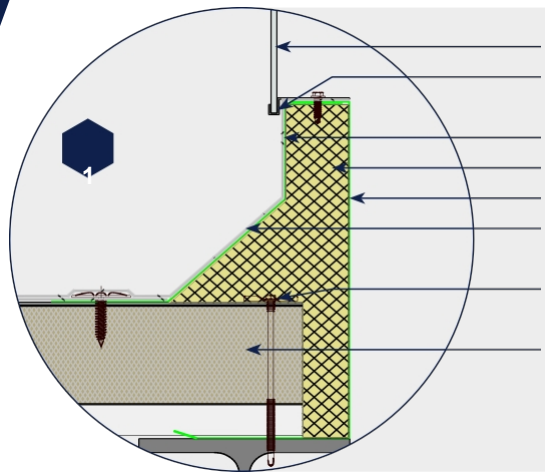

Endekant af tøndehvælving
tøndehvælving profil

Bekæmpelse af oprør
Fyldning af rummet med isolering
Contra curb PVC-tagdækning

Panelskrue med trykfordelingsplade

FALK fladt tagpanel

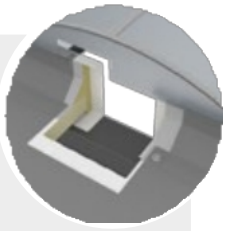

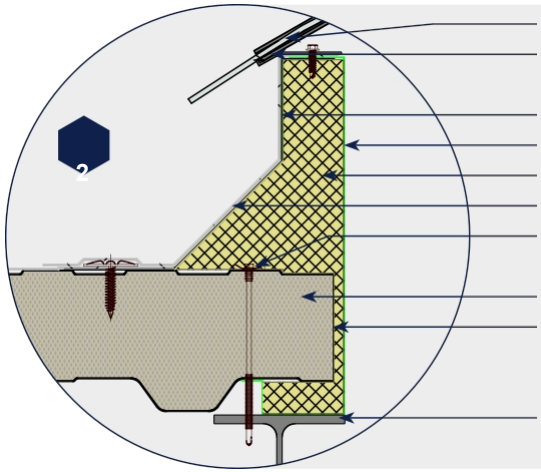

Profil af ovenlysvindue

Monteret kantsten
Bekæmpelse af oprør
Fyldning af rummet med isolering
PVC-tagdækning
Panelskrue med trykfordelingsplade

FALK fladt tagpanel
Forbindelse med savet panel

Underkonstruktion

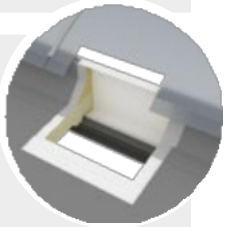

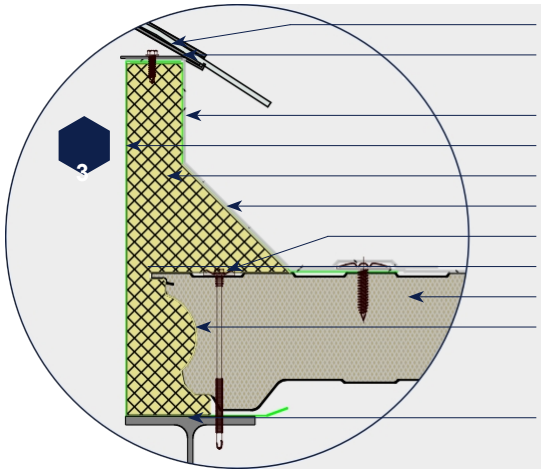

Profil af ovenlysvindue

Montering af kantsten
Bekæmpelse af oprør
Fyld rummet med isolering
PVC-tagdækning
Panelskrue med trykfordelingsplade

FALK fladt tagpanel
Forbindelse med hele panelet

Støtte-struktur

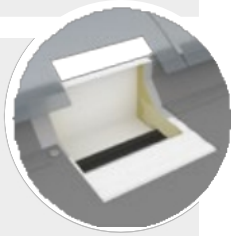

Der kan ikke udledes nogen rettigheder af denne monteringsvejledning.

FALK 1100 TR 3+ PD - ANSØGNING OM TAG

Applikation ravelings



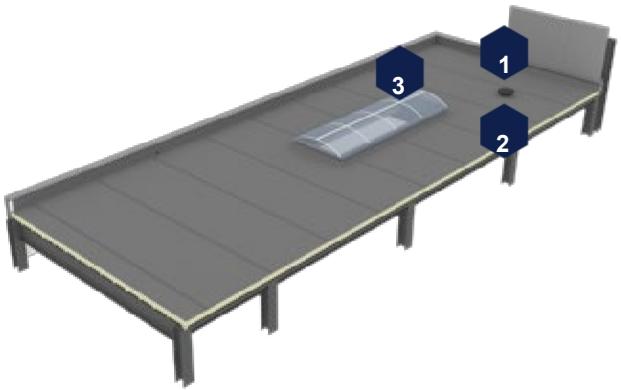

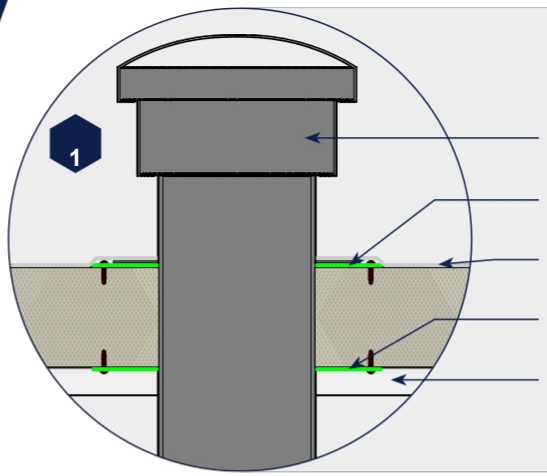

Ravelling til åbning i tagfladen
< 200 mm



Tagkanal

Flad plade, der flosser omkring tagudskæringen
>= 1,5 mm

PVC-tagdækning

Flad plade, der flosser omkring tagudskæringen
>= 1,5 mm

FALK fladt tagpanel

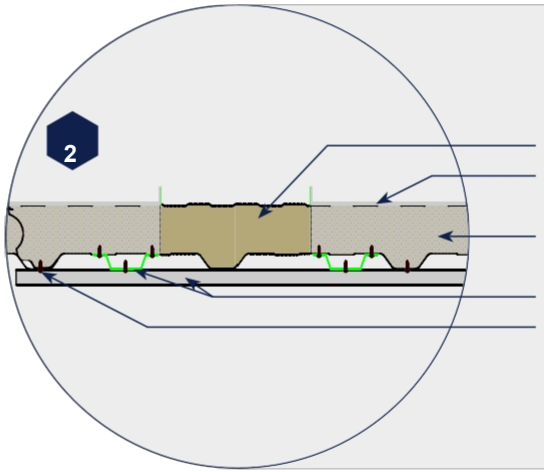

Ravelling til åbning i tagfladen
< 300 mm



Udsparing i tagplade
PVC-tagdækning

FALK fladt tagpanel

Fastgørelsesskrue til
omega-profil

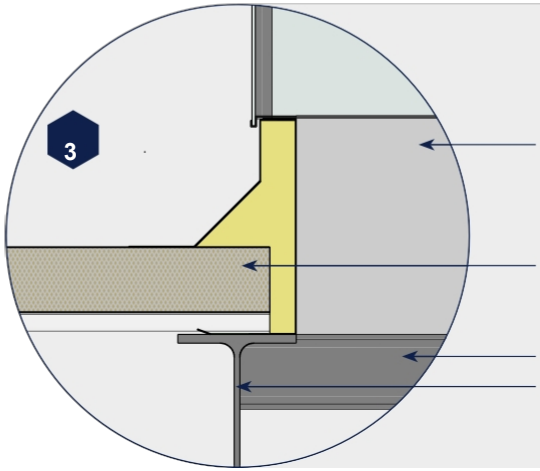

Ravelling til åbning i tagfladen
> 300 mm



Udsparing i tagfladen > 300 mm

FALK fladt tagpanel

Ravning til bærende hovedkonstruktion Bærende
hovedkonstruktion

For en detalje af den isolerede kantsten, se side 6, detalje 1.

Der kan ikke udledes nogen rettigheder af denne monteringsvejledning.